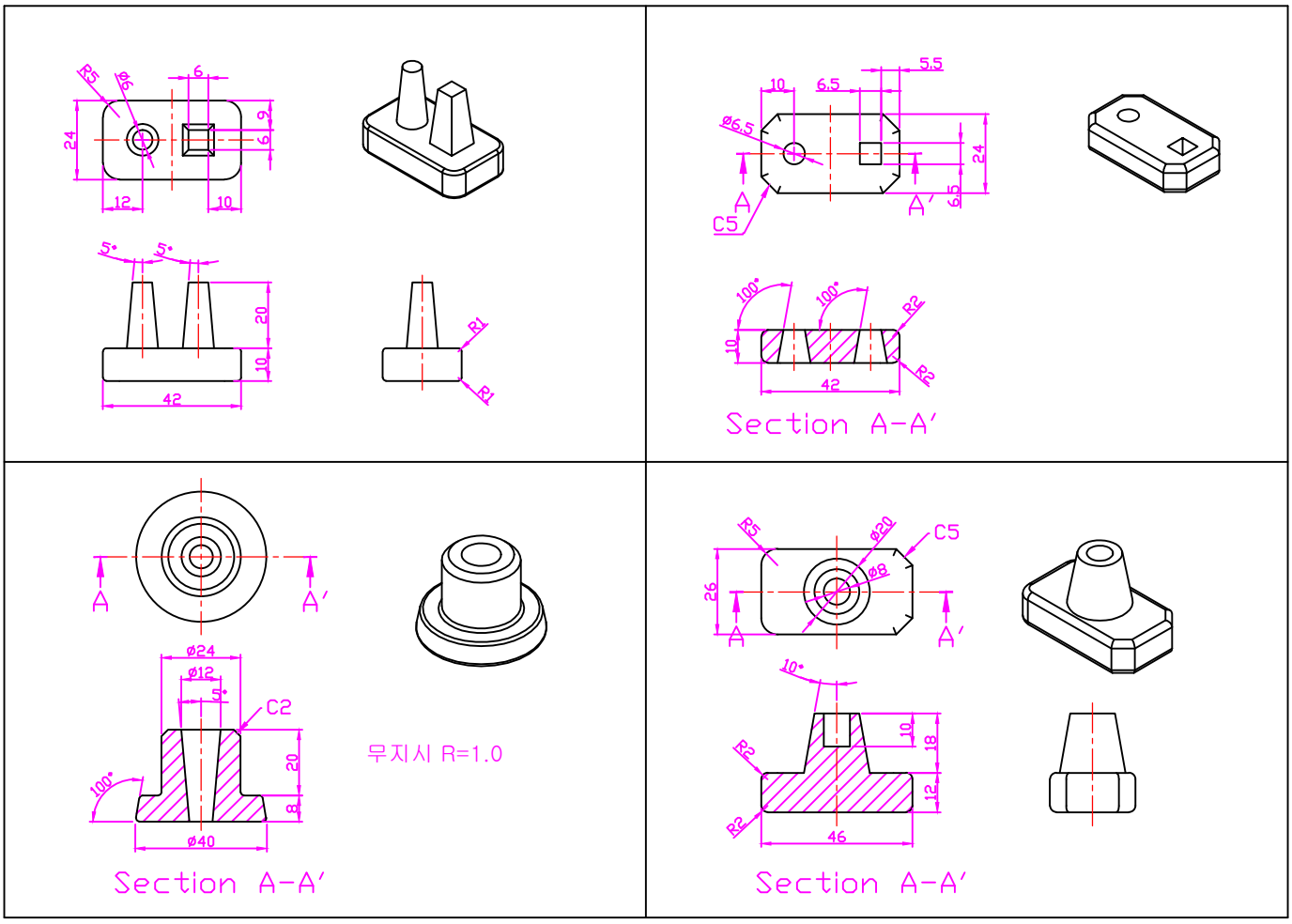
Section A-A′
무지시 R=1.0
Section A-A′
Section A-A′
무지시 R=1.0
Section A-A′

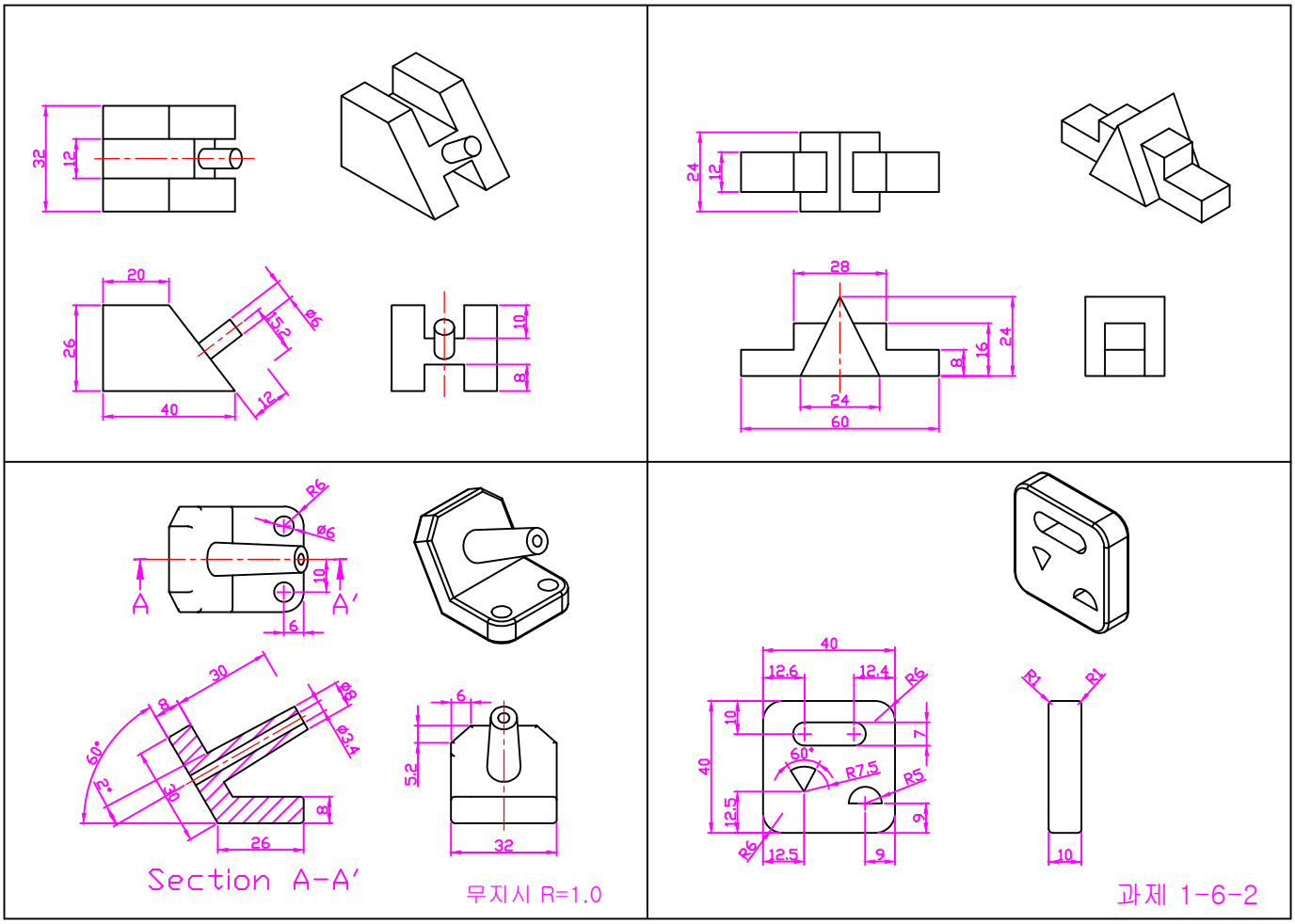
과제 1-6-2